Источник опорных генераторов тока на матрице транзисторов и сетке R-2R

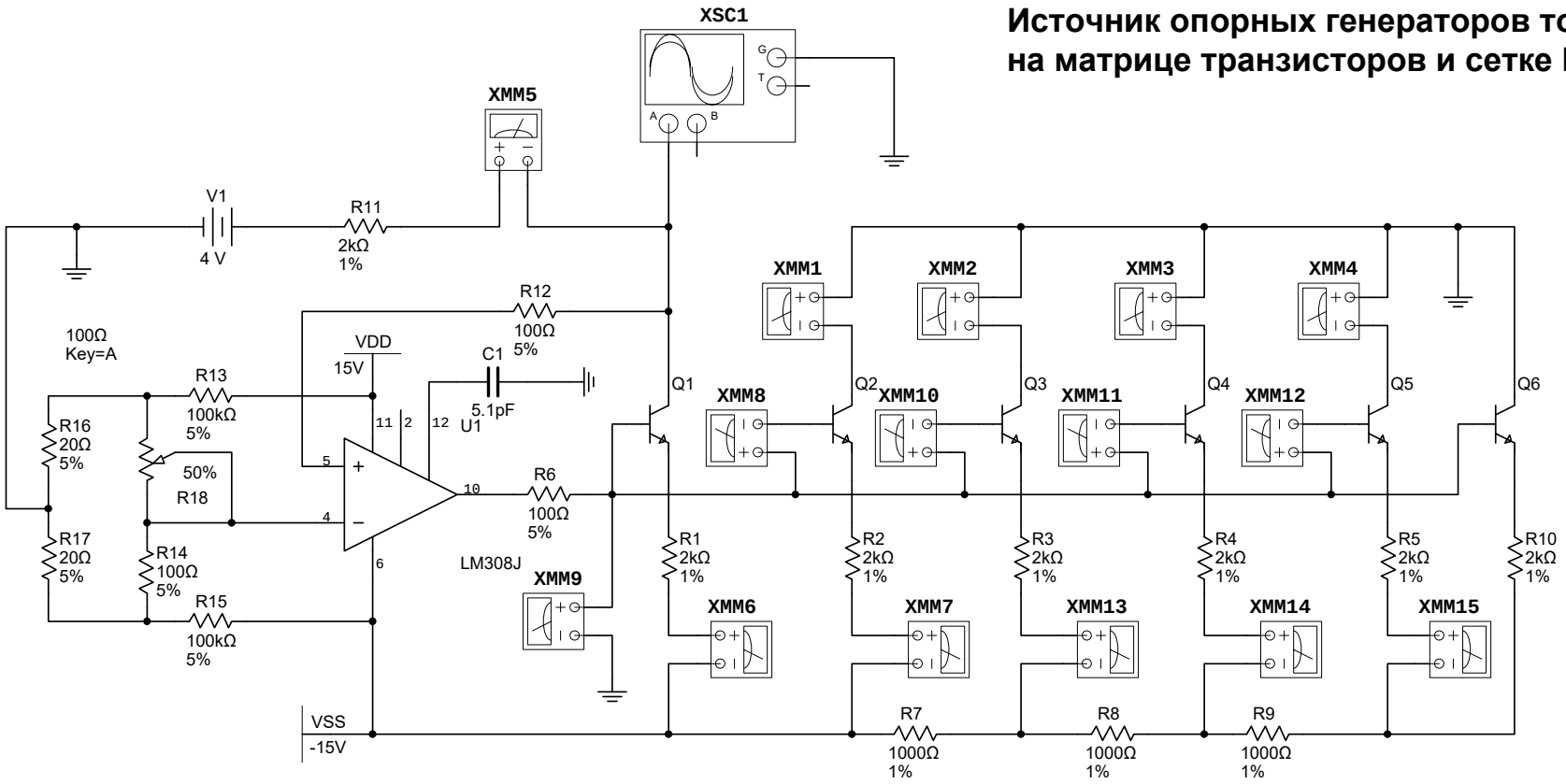

Примечание. Вместо матриц в схеме использованы наборы подобранных элементов.

Кафедра аэрокрсмических систем управления **Национальный авиационный университет** **Киев**		АКСУ
Title: ЦАП-R-2R-Токовый1	Desc.: ОпорныеГенераторыТока	
Designed by: Воронов С.И.	Document No: 0001	Revision: 1.0
Checked by:	Date: 2023-02-12	Size: A0
Approved by:	Sheet 1 of 1	