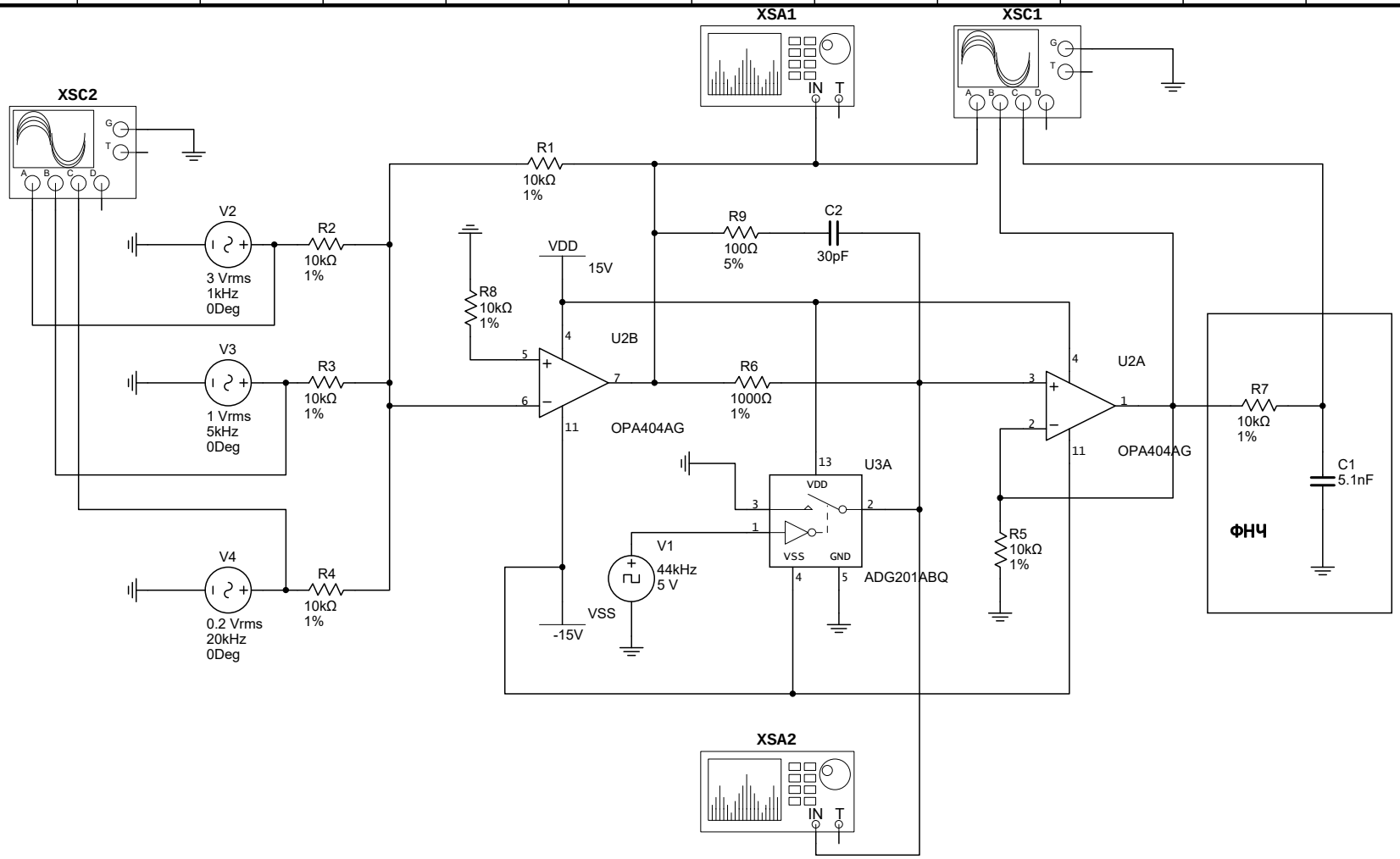

Спектры сигнала с тремя гармониками
до квантования и квантованного сигнала

Кафедра аэрокрсмических систем управления **Национальный авиационный университет** **Киев**		АКСУ
Title: ДискретныйСпектр	Desc.: ДискретныйСпектр	
Designed by: Воронов С.И.	Document No: 0001	Revision: 1.0
Checked by:	Date: 2023-02-16	Size: A0
Approved by:	Sheet 1 of 1	